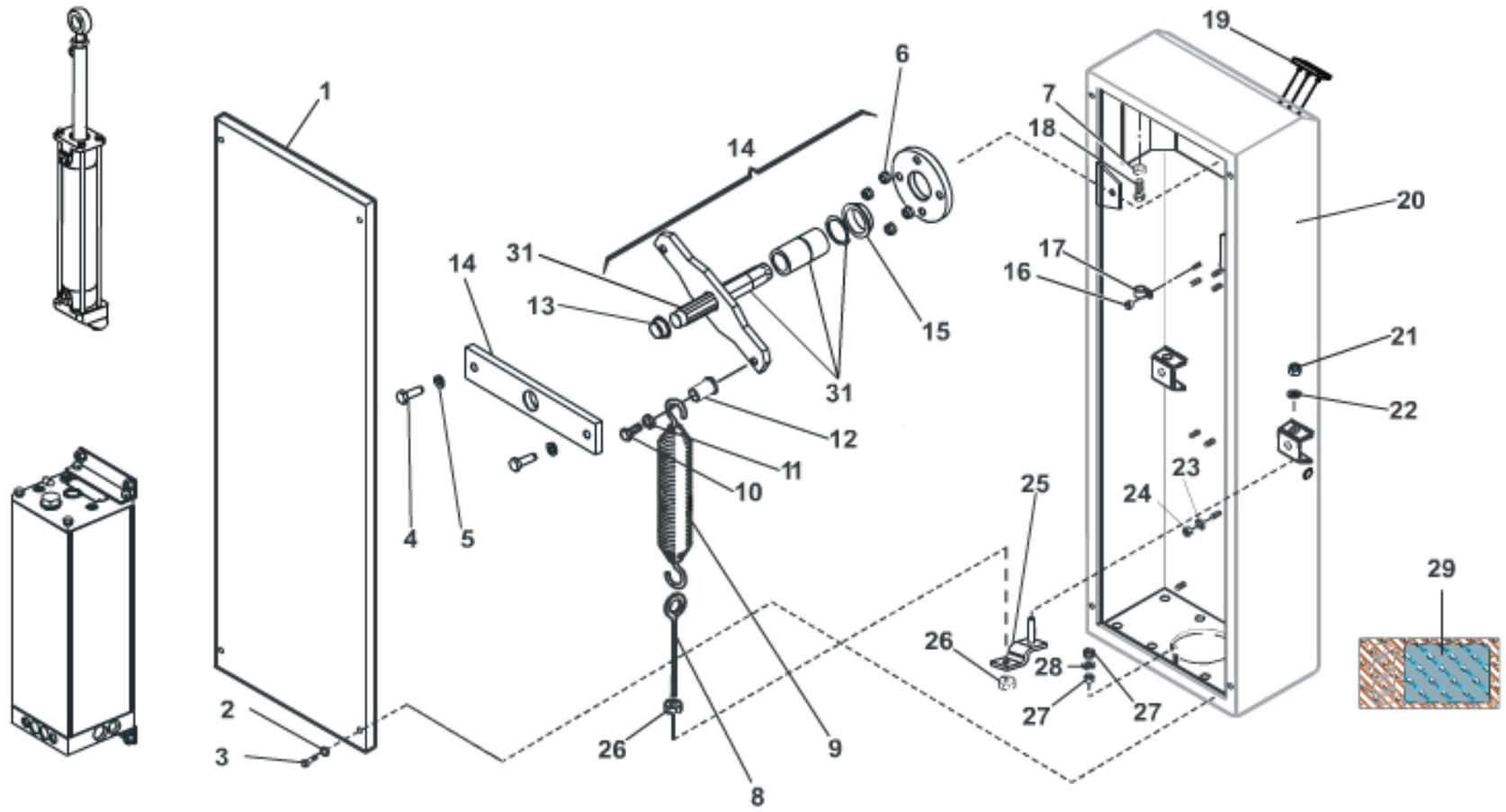


| Поз. | Артикул | К-во | Описание | Примечание |
|---|---|---|---|---|
| 001 | 7272755 | 1 | Дверца корпуса шлагбаумов 610, 615 серий FAAC | |
| 002 | 703103 | 4 | Разрезная шайба 6 1751 z | |
| 003 | 701704 | 4 | Нержавеющий винт tbei 6x16 iso 7380 | |
| 004 | 701152002 | 2 | Винт 8X 25 5739 8.8 Z | |
| 005 | 703104 | 2 | Разрезная шайба 8 1751 z | |
| 006 | 702302 | 4 | Гайка AUT. 8 7474 5S Z | |
| 007 | 702215 | 2 | Гайка ES.10 5589 5S Z | |
| 008 | 7236005 | 1 | Натяжитель пружины для шлагбаумов 610, 615 серий | |
| 009 | 615_STD_CONFIG | 1 | 615 STD configuratore | |
| 010 | 701141002 | 1 | TE 10X 35 5739 10.9 Z G Frenafil.Forte | |
| 011 | 703029 | 1 | Оцинкованная разрезная шайба 10 uni 6592 r40 | |
| 012 | 7080425 | 1 | Втулка бронзовая для шлагбаумов 610, 615 серий | |
| 013 | 7080525 | 1 | Втулка фасонная для шлагбаумов 615 серии | |
| 014 | 428324 | 1 | Вал выходной в сборе для шлагбаумов 615 серии | |
| 015 | 7080475 | 1 | Втулка фасонная для шлагбаумов 610, 615 серий | |
| 016 | 702003 | 1 | Оцинкованная шестигранная гайка 4 5587 6s | |
| 017 | 7770215 | 1 | Хомут кабеля 5462/04/25 | |
| 018 | 701104002 | 2 | Винт 10X25 5739 8G | |
| 019 | 7324745 | 1 | 2003 Faac Logo | |
| 020 | 406019 | 1 | Корпус 615 | |
| 021 | 702314 | 1 | Dado Autofrenante M10 UNI 7473 Z | |
| 022 | 703027 | 1 | Washer 10 6593 CAT.C R40 Z | |
| 023 | 703101 | 2 | Разрезная шайба 4 1751 z | |
| 024 | 702010 | 1 | Желтый оцинкованный шестигранный винт 4 5587 5s | |
| 025 | 7227135 | 1 | Кронштейн крепления пружины к корпусу шлагбаумов 615 серии | |
| 026 | 702107 | 2 | Желтая оцинкованная шестигранная гайка 10 5588 5s | |
| 027 | 702004 | 2 | Оцинкованная шестигранная гайка 6 5588 5s | |
| 028 | 703103 | 1 | Разрезная шайба 6 1751 z | |
| 029 | 3906895 | 1 | Skinpack For 615 Barrier | |
| 031 | 7183315 | 1 | Вал выходной с балансировочным рычагом | |