Автоматический шлагбаум FAAC 617/6 BPR

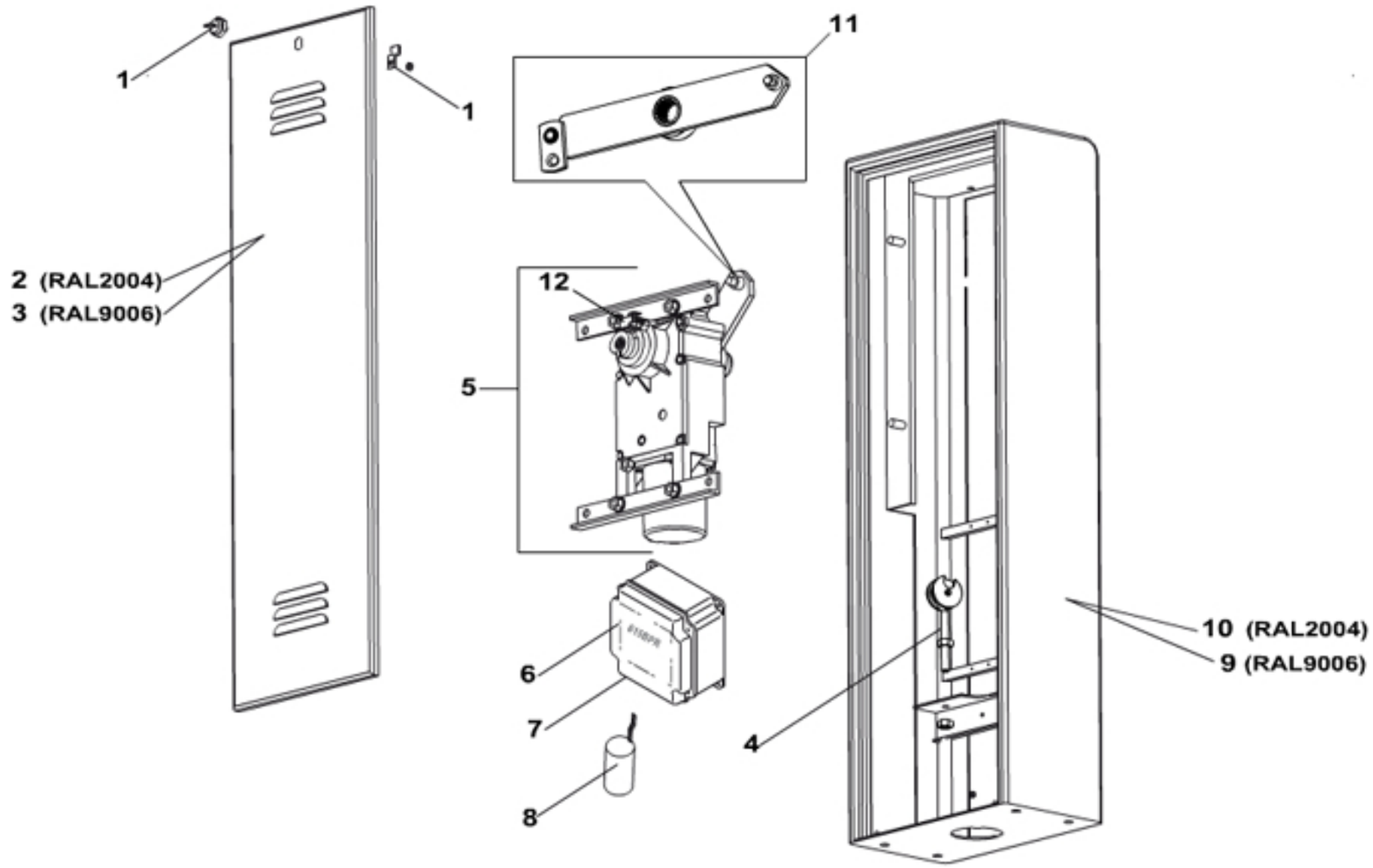

Поз.	Артикул	К-во	Описание	Примечание
001	00058P2227	1	Замок с ключом JA209 для шлагбаумов FAAC серии 617	
002	727638	1	Дверца корпуса шлагбаума 617-6 RAL2004 оранжевая	
003	63000587	1	Дверца корпуса для шлагбаумов FAAC серии 617/6 RAL9006 серая	
004	721160	1	Крепления пружины для шлагбаумов FAAC серии 617	
005	63000592	1	Моторедуктор для шлагбаумов FAAC серии 617/6	
006	6100066	1	BOX FOR RCU1	
007	790281	1	Блок управления для шлагбаумов FAAC серии 615, 617	
008	00058F0120X	1	Конденсатор для шлагбаумов FAAC серии 617	
009	63000584	1	Корпус для шлагбаумов FAAC серии 617/6 RAL9006 серый	
010	727637	1	Корпус для шлагбаумов FAAC серии 617/6 RAL2004 оранжевый	
011	63000601	1	617-6 LEVER AND UPPER FIXING FOR SPRING	
012	63003168	1	617 LIMIT-SWITCHES KIT	